「工場の快適環境をお届けする」

We deliver a comfortable and pleasant environment to your factory.

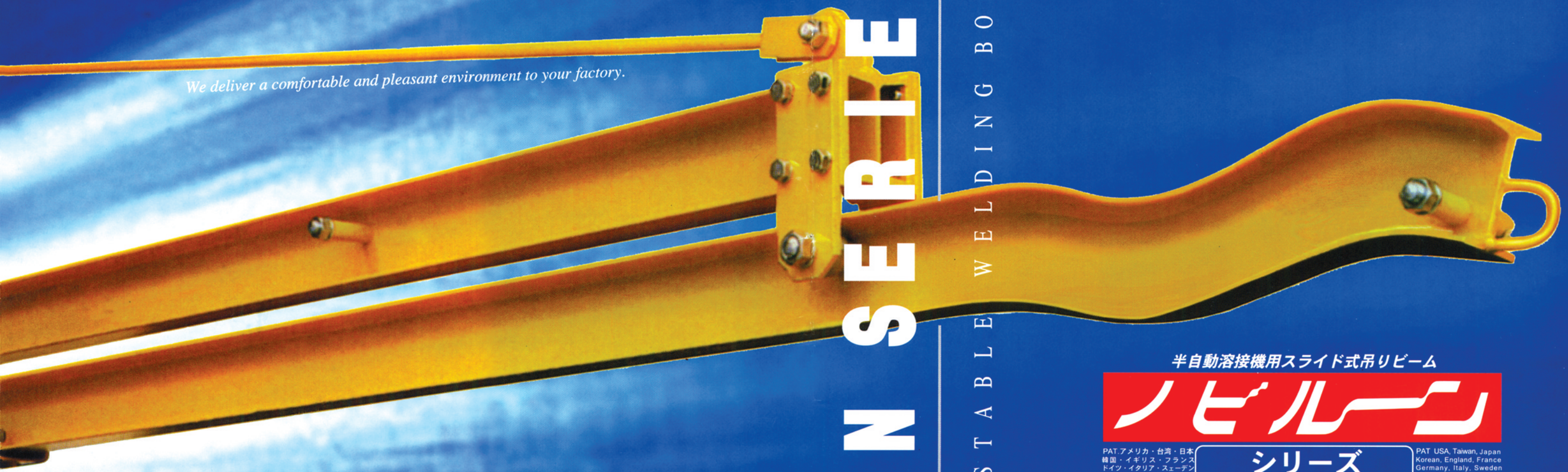

NOBIROON SERIES

•SEMI-AUTOMATIC ADJUSTABLE WELDING BOOM•

半自動溶接機用スライド式吊りビーム

ノビルーン

PAT.アメリカ・台湾・日本
韓国・イギリス・フランス
ドイツ・イタリア・スェーデン
PAT.P 世界9ヶ国

シリーズ

PAT. USA, Taiwan, Japan
Korean, England, France
Germany, Italy, Sweden
PAT. P. NIne countries

V5.0

S-type/DS-type/N-type/DN-type/PN-type
L-type/DL-type/H-type/DH-type
GL-type/DGL-type/GH-type/DGH-type
EVS-type/EVN-type/YN- type/DYN-type
DT-type/DFGN-type
WN-type/DWN-type/DWGL-type/YDWGL-type/Super DWGL-type
WL-type/DWL-type/WH-type/DWH-type
DGL-TUM-type/HEVN-type/DLL-type
DUST-ROON/PRIMO-ROON
HOT-ROON/COOL-ROON
PILLAR TYPE JIB CRANE
ダストルーン／プリモルーン
ホットルーン／クールーン
ピラー形ジブクレーン

株式会社コクホ

本社・工場　神奈川県横須賀市内川1丁目8番54号　〒239-0836
TEL.0468-35-6404　FAX.0468-35-2204・2606

●本カタログの商品は、予告なく仕様の改訂を行うことがあります。
●All specifications and details published are subject to change without notice.

KOKUHO CO., LTD.
Head Office:1-8-54 Uchikawa, Yokosuka, Kanagawa, Japan 239-0836　TEL.0468-35-6404 FAX.0468-35-2204・2606

KOKUHO

伸びる、広がる。2倍の長さ。180°・360°旋回。

(DFGN-TYPE・PILLAR TYPE)

Extends and swings. double length. 180 degrees and 360 degrees(DFGN TYPE PILLAR TYPE)swinging range.

あらゆる分野に使われる鉄工製品は、溶接作業がかなりの高い作業比率を占めています。
ノビルーンは、コクホのこれまでの長い溶接経験と高い実績の上に誕生。発売以来、数多くの工場で愛用されて、活躍をしています。
安全性を基本とした、使いやすさを追及。溶接時間の大幅短縮、さらには重量物の吊り上げ、そして移動を可能にするなど、快適な工場環境を目指し、あらゆる溶接のニーズに応えたノビルーンシリーズの充実により、溶接の新時代をリードします。

Welding occupies a large part of manufacturing steel products which are used in various fields.
NOBIROON evolved from KOKUHO's long experience and understanding of the needs of the welding industry.
We have pursued safety and ease of operation.
NOBIROON models are designed to improve the working environment by significantly reducing welding time and making it easy to lift and move heavy products.
They can satisfy the needs of every possible welding work.
We are pleased to introduce you to our NOBIROON series, which are leading the new era of weldingtechnology and allows maximum use of available work space.

(作業環境の快適化を実現します。)

吊り上げビームに電源から送給装置までのケーブルをまとめて吊るため、溶接作業現場の作業スペースを拡大し、安全に効率よくラクラクに溶接を行うことができます。

(作業工程の合理化が図れます。)

煩わしいケーブルや重い送給機の持ち運びの移動がなくなり、溶接段取り時間を短縮することができます。

(生産効率が大幅にアップします。)

吊りビームが2段にスライドする伸縮機能と、180°旋回する高操作性のため、天井クレーン走行を妨げることなく、より広い範囲の溶接作業が軽快に迅速にでき、生産性が大幅にアップします。

(マテハン作業を軽減します。)

クレーン待ちをすることなく、大口径パイプやその他重量物の吊り上げ、移動もノビルーンで容易に行うことができます。

NOBIROON realizes the better working environment.

As the boom supports the cable and the wire-feeder, you will have more space for welding. This will enable you to work more safely and efficiently.

NOBIROON rationalizes the welding process.

As you will be freed from annoying cables on the floor and moving heavy wire-feeder, your preparation timewill be greatly reduced.

NOBIROON largely increases productivity.

The boom can extend and retract. It can also swing 180 degrees.
Therefore you will have a wider space for welding without a interference by the overhead travelling crane.
This will enable you to work more easily and quickly. In this way, your productivity will increase dramatically.

NOBIROON lightens the load of heavy material handling operations.

NOBIROON makes it easy to lift and move large caliber pipes and other heavy products without waiting for a crane.

充実したラインアップが工場での多様な溶接作業を支援します。

Our full range of NOBIROON models will improve the various welding operations in your factory.

STYPE/ S-6038・5033・4027・3022・2216 DS-6038・5033・4027・3022・2216

● 狭い場所での小物溶接作業に最適なコンパクトタイプ。

● Sタイプにモータドライブ方式を採用したオートタイプ(DSタイプ)。

● 先端許容荷重／S.W.L.100kg～200kg

○ A compact type. Ideal for small welding work in a confined space.

○ S type with motorized boom extender (DS-TYPE)

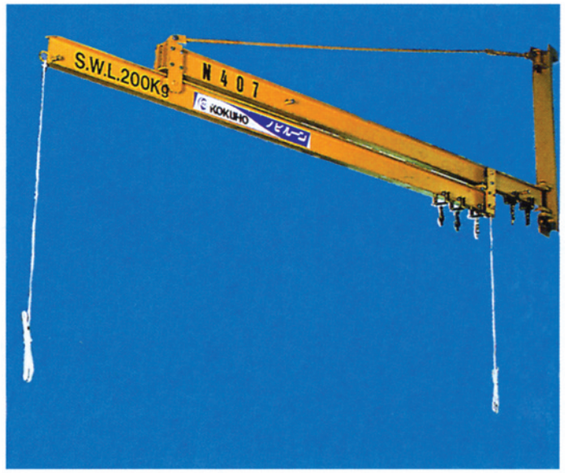

NTYPE/ N-611・509・407・305・235

● 最も一般的でニーズの多いノーマルタイプ。

● 先端許容荷重／S.W.L.100kg～300kg

○ A standard type. Most widely used for general purposes.

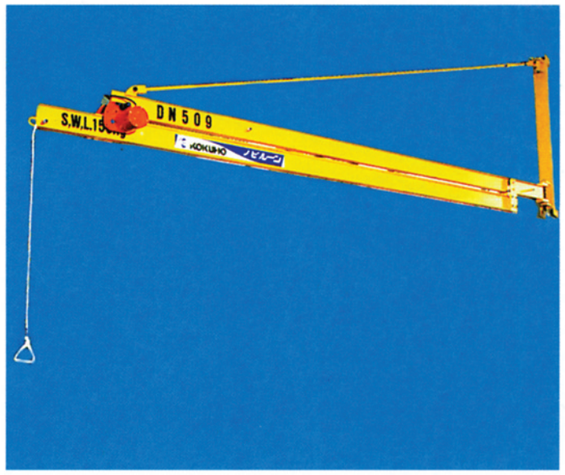

DNTYPE/ DN-611・509・407・305・235

● Nタイプにモータドライブ方式を採用したオートタイプ。

● 先端許容荷重／S.W.L.100kg～300kg

○ A standard type (N type) with motorized boom extender.

PNTYPE/ PN-611・509

● 重量物移動がラクラクのマテハンタイプ。

● 先端許容荷重／S.W.L.100kg～300kg

○ Makes heavy material handling easy.

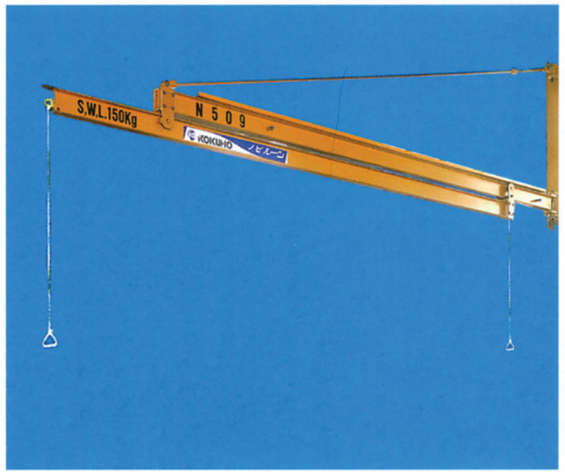

LTYPE/ L-1693・1480・1375/DL-1693・1480・1375

● 加工製品が大きく、作業範囲が広い移動量の多い現場に最適なロングタイプ。

● 先端許容荷重／S.W.L.120kg～180kg

○ A long type. Suitable for large welding project that requires larger working space and travelling range.

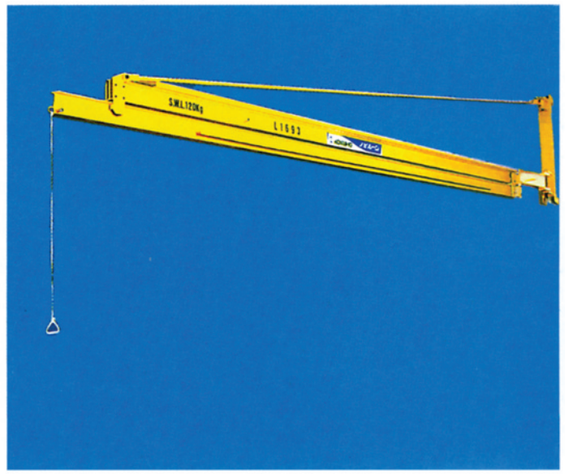

HTYPE/ H-611・509・407/DH-611・509・DH-407

● 容量の大きい溶接機などの吊り上げができる、強度を強めたパワフルタイプ。

● Hタイプにモータドライブ方式を採用したオートタイプ（DHタイプ）。

● 先端許容荷重／S.W.L.240kg～490kg

○ A powered and durable type. Can support large and heavy welder.

○ H type with motorized boom extender (DH-TYPE).

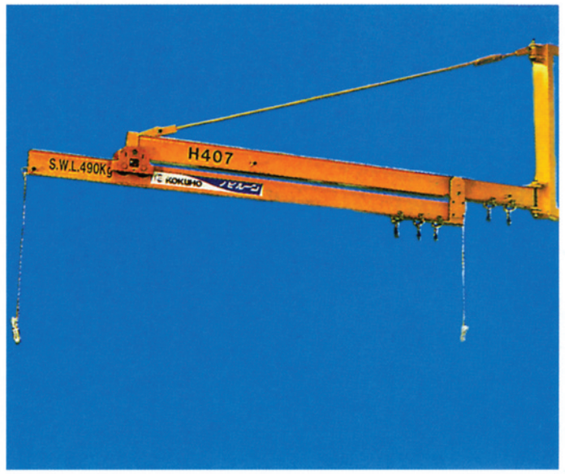

DGH TYPE/ GH-611・509・407 DGH-611・509・407

● Hタイプを更に強度化した迅速移動重量物用タイプ。

● GHタイプにモータドライブ方式を採用したオートタイプ。

● 先端許容荷重／S.W.L.490kg

○ Type H with increased durability. Quickly moves heavy objects.

○ GH type with motorized boom extender.

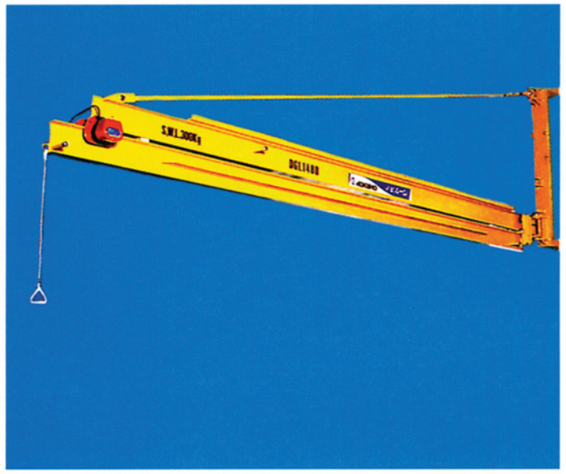

DGL TYPE/ GL-1693・1480・1375 DGL-1693・1480・1375

● 電動チェーンブロックを採用した、重量物ラクラク移動タイプ。

● GLタイプにモータドライブ方式を採用したオートタイプ。

● 先端許容荷重／S.W.L.200kg～350kg

○ Electric chain block reduces your workload.

○ GL type with motorized boom extender (DGL-TYPE).

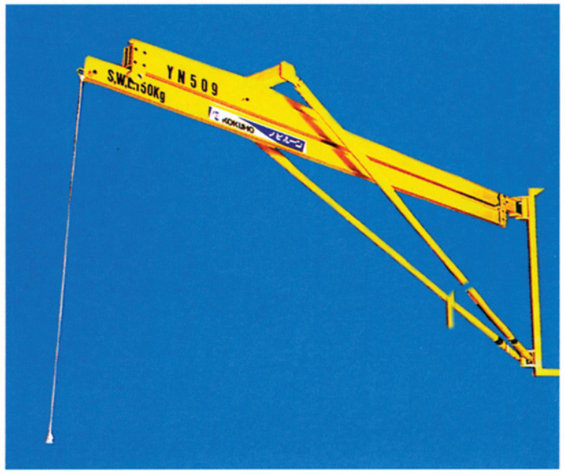

YN TYPE/ YN-611・509・407・305・235 DYN-611・509・407・305・235

● 天井トップまで取付けできる、吊り上げ高さの幅が広い空間有効利用の機能的タイプ。

● YNタイプにモータドライブ方式を採用したオートタイプ(DYNタイプ)。

● 先端許容荷重／S.W.L.100kg～300kg

○ Can be lifted to the top of a wall. An object can then have a long vertical movement range.

○ YN type with motorized boom extenderd (DYN-TYPE).

DT TYPE/ DT-611・509・407・305

● 電動でビームの伸縮、上下移動、自動旋回までできる最大4 tまで吊り下げできるパワフルな全自動タイプ。

● 先端許容荷重／S.W.L.1500kg～4000kg

○ Fully automatic and powered type. Can support heavy objects (4,000kg maximum).

Remoto controle for swinging, extension, retraction and vertical movement of the boom.

EV TYPE/ EVS-6038・5033・4027・3022・2216 EVN-611・509・407・305・235

● 電動によりビームが上下移動するマルチタイプ。

● 先端許容荷重／S.W.L.100kg～200kg (EVS-TYPE)

S.W.L.100kg～300kg (EVN-TYPE)

○ A motorized type with vertical movement.

DFGN TYPE/ DFGN-580・450・350

● 工場の中心に設置できる床置移動、360°旋回の万能タイプ。

● 先端許容荷重／S.W.L.100kg～200kg

○ A mobile type with base. Can be placed in the centre of a factory andcan swing 360 degrees.

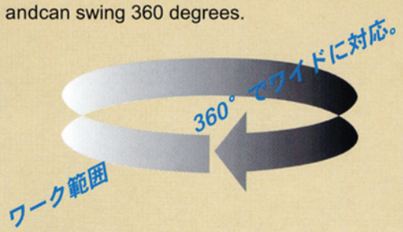

DWN TYPE/ DWN-611・509・407・305

● 数個の送給機もスッキリ整理の電動式サイドレールタイプ。

● 先端許容荷重／S.W.L.100kg～300kg

○ Standard type with added side rail and motorized swinging movement.

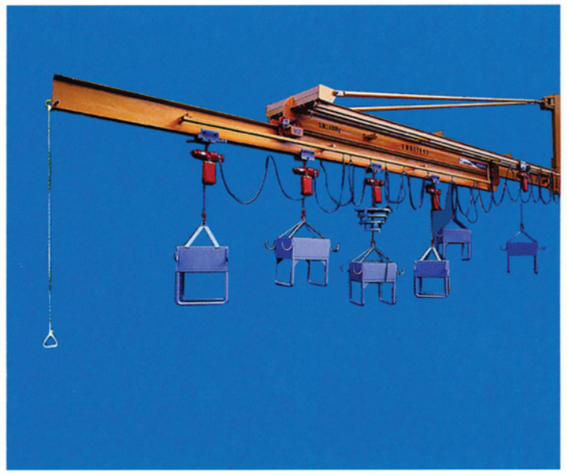

DWGL SUPER TYPE/ DWGL-1480・1693

●作業範囲の広い現場での溶接作業に威力を発揮する最適タイプ。

●複数台の半自動溶接機が使用できる高効率タイプ。

●吊台の使用により、ケーブル、ホース類、工具等多数搭載できる便利タイプ。

● 先端許容荷重／S.W.L.500kg～580kg

○ Suitable for welding work in large spaces.

○ Allows efficient use of several semi-automatic adjustable welding machines.

○ The hanging cargo box makes it easy to load a number of different goods such as cables, hoses and tools.

DGL-TUM TYPE/ DGL-TUM 1480 1693

● 無線遠隔コントロールで自動旋回、作業の安全とスピードアップが図れるクイックリータイプ。

● 先端許容荷重／S.W.L.250kg

○ Remoto controlled swinging movement brings speed and safety to your work.

背合わせチェーンブロック
Double chain block

HEVN TYPE/ HEVN-611 509 407 305 235

● 工場の壁面に沿ってレール走行するフレキシブル移動タイプ。

○ A cantilever type. Slides along the walls of a factory.

DLL TYPE/ DLL-20 25 30

● 工場スペースの広い場所に最適な2段伸縮、最大30mまで伸びる超ロングタイプ。

● 先端許容荷重／S.W.L.120kg

○ A type with 2 extention booms. (maximum extended 30m). Ideal for wide working space.

タイプ Type	DLL仕様 DLL Specification		
項目 Item / 型番 Model no.	DLL-20	DLL-25	DLL-30
外形寸法 (m) Dimensions	L20×W0.55×H2.8	L25×W0.55×H3.0	L30×W0.55×H3.2
吊下げ荷重 (kgf) Safe working load	180	150	120
作業エリア Workable area	支柱中心より半径3.0mから半径20mまで旋回角度180° Within the radius of 3.0m-20m from the Swing angle	支柱中心より半径3.5mから半径25mまで旋回角度180° Within the radius of 3.5m-25m from the Swing angle	支柱中心より半径4.0mから半径30mまで旋回角度180° Within the radius of 4.0m-30m from the Swing angle
アーム伸縮速度 (m/min) Boom extension/retraction rate	20	20	20
トロリー移動 Trolley movement	電動 Motorized	電動 Motorized	電動 Motorized
旋回角速度 (rad/sec) Boom swing rate	max π/30	max π/30	max π/30
自重 (kgf) Weight	1910	2370	3550

YDWGL TYPE/ YDWGL-1693

●作業範囲の広い現場での溶接作業に威力を発揮する最適タイプ。

●複数台の半自動溶接機が使用できる高効率タイプ。

●吊台の使用により、ケーブル、ホース類、工具等多数搭載できる便利タイプ。

● 先端許容荷重／S.W.L.360kg

○ Suitable for welding work in large spaces.

○ Allows efficient use of several semi-automatic adjustable welding machines.

○ The hanging cargo box makes it easy to load a number of different goods such as cables, hoses and tools.

快適な作業環境を実現するノビルーン・エンバイロメントシリーズ

NOBIROON series realizes the better working environment.

ダストルーン DUST-ROON

● 工場内の煤煙・粉塵などを吸い込み、工場内をクリーンに保つ大容量の集塵機。

○ A dust collector with large capacity. Extracts smoke and dust and keeps the working environment clean.

プリモルーン PRIMO-ROON

● 集塵機が作業手元まで移動。局所の煤煙、粉塵を除去するフレキシブル&クリーンなコンパクトタイプ。

○ A compact and flexible, mobile dust collector. Eliminates smoke and dust from a small work area.

ホットルーン HOT-ROON

● 暖房機の首振り機能で塗装後の乾燥にも利用できるホットルーン。

○ A swinging heater that can also be used as paint drier.

クールーン COOL-ROON

● 冷房機器をノビルーンに吊り下げた快適作業。局所冷房で作業効率アップ。

○ An air-cooler to hang on the boom of NOBIROON. Cools down your working space and increases efficiancy.

特注機 SPECIAL CUSTOM-MADE TYPE

● この他、特注機も承ります。貴社工場に合わせたオーダーメイドのノビルーンが工場環境の改善と生産性アップをお約束します。

○ We also customize our models to your requirement. (We guaranteeit will improve working environment and productivity.)

◆ノビルーン仕様
Nobiroon Specifications

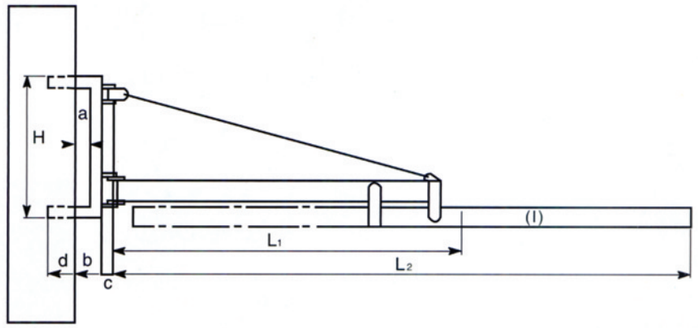

作業範囲
WORKING RANGE

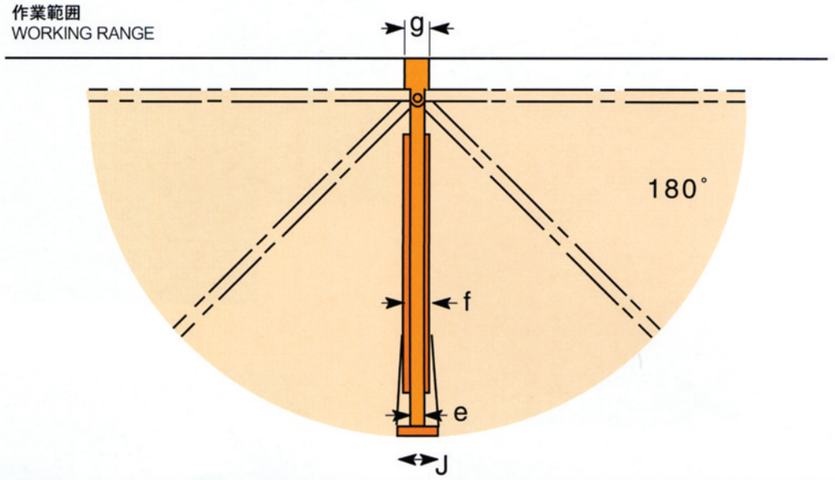

■改良等のため仕様変更することがあります。

タイプ Type		S・DS					N・DN				
項目 Item	型番 Model no.	6038	5033	4027	3022	2216	611	509	407	305	235
ビーム最小長さ L1 (mm) Minimum length of boom L1(length of the main boom)		3730	3230	2630	2130	1430	6340	5340	4340	3340	2240
ビーム最大長さ L2 (mm) Maximum extended length of boom L2		6130	5130	4110	3110	2330	10920	8870	6920	4890	3420
取付フレーム長さ H (mm) Length of mounting frame		930	850	750	670	670	2070	1800	1530	1250	980
先端許容荷重（静荷重）(kg) Safe working load at the edge of extension		100	120	130	160	200	100	150	200	300	300
ケーブル滑車数 (個) Quantity of cable trolley		4	4	3	2	2	6	5	4	3	2
重量 (kg) Weight	本体 Boom	106	93	77.4	65	52	234.5 288.8(PN)	200.2 244.1(PN)	166.2	131.9	97.7
	ステー Stay	7.3	6.5	5.6	4.8	4	19.8	17.5	15.2	12.9	10.6
	取付フレーム Mounting frame	19.3	18.2	16.9	15.8	15.8	59.7	54.7	49.6	44.4	39.4
a		100					100				
b		165					175				
c		50					100				
d (伸ばし) Extension fixing length		–					100				
e (ビーム巾) Boom width		75					75				
f (ゆれ止め巾) Swing stopper width		–					– 150(PN)				
g (取付フレーム巾) Mounting frame width		125					150				
I (ビーム材) I boom sectional dimensions		I－5×75×100（DS下ビーム I－5.5X75X125）					I－5.5×75×150（DN I－6X100X180）				

タイプ Type		L・DL			GL・DGL			特DGL	
項目 Item	型番 Model no.	1693	1480	1375	1693	1480	1375	1693	1480
ビーム最小長さ L1 (mm) Minimum length of boom L1(length of the main boom)		9340	8140	7540	9350	8350	7550	9360	8360
ビーム最大長さ L2 (mm) Maximum extended length of boom L2		16140	14140	13090	16110	14110	13060	16120	14120
取付フレーム長さ H (mm) Length of mounting frame		2520	2320	2220	2520	2320	2120	2820	2520
先端許容荷重（静荷重）(kg) Safe working load at the edge of extension		120	150	180	200	300	350	400	490
ケーブル滑車数 (個) Quantity of cable trolley		9	8	7	9	8	7	9	8
重量 (kg) Weight	本体 Boom	715.1	570.8	493.9	949	872.3	801.6	1157.8	1045
	ステー Stay	49.5	43.7	41	79.8	71.6	65.8	133	119
	取付フレーム Mounting frame	131.1	125	122	152.6	145.7	138.8	216.5	205.1
a		100			100			100	
b		190			190			190	
c		100			100			170	
d (伸ばし) Extension fixing length		200			200			200	
e (ビーム巾) Boom width		100			125			150	
f (ゆれ止め巾) Swing stopper width		250			250			300	
g (取付フレーム巾) Mounting frame width		200			250			300	
I (ビーム材) I boom sectional dimensions		I－7×100×200			I－7.5×125×250			I－8×150×300	
J (ステーフレーム) Stay frame		–			–			910	

タイプ Type		H・DH			GH・DGH			DT				
項目 Item	型番 Model no.	611	509	407	611	509	407	611	509	407	406	305
ビーム最小長さ L1 (mm) Minimum length of boom L1(length of the main boom)		6340	5340	4340	6350	5350	4350	6600	5600	4600	4100	3600
ビーム最大長さ L2 (mm) Maximum extended length of boom L2		10920	8920	6920	10910	8910	6910	11040	9040	7040	6040	5040
取付フレーム長さ H (mm) Length of mounting frame		2140	1940	1740	2320	2020	1720	3150	2790	2430	2430	2050
先端許容荷重（静荷重）(kg) Safe working load at the edge of extension		240	330	490	490	700	900	1500	2000	2500	3500	4000
ケーブル滑車数 (個) Quantity of cable trolley		6	5	4	6	5	4	6	5	4	3	2
重量 (kg) Weight	本体 Boom	440.9	378.8	315.7	716.9	648.9	562.9	1492.3	1315.2	1138.4	1050.5	962.6
	ステー Stay	37.1	32.4	27.8	64.9	57.4	49.7					
	取付フレーム Mounting frame	119.7	113.7	107.6	145.7	138	127.6	1412	1374	1335	1335	1250
a		100			100			100				
b		190			190			400				
c		100			100			210				
d (伸ばし) Extension fixing length		200			200			150				
e (ビーム巾) Boom width		100			125			150				
f (ゆれ止め巾) Swing stopper width		200 -			–			–				
g (取付フレーム巾) Mounting frame width		200			250			600				
I (ビーム材) I boom sectional dimensions		I－7×100×200			I－7.5×125×250			I－10×150×400				

◆ノビルーン仕様
Nobiroon Specifications

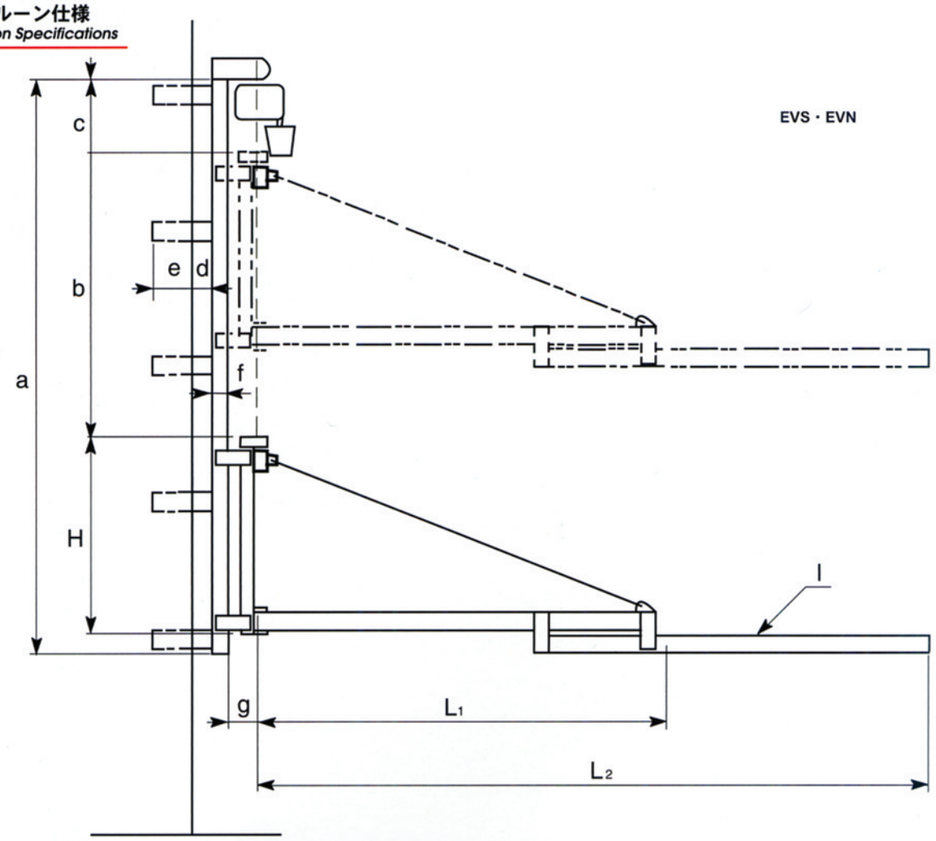

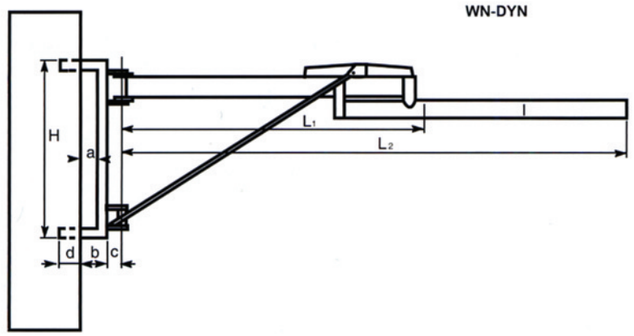

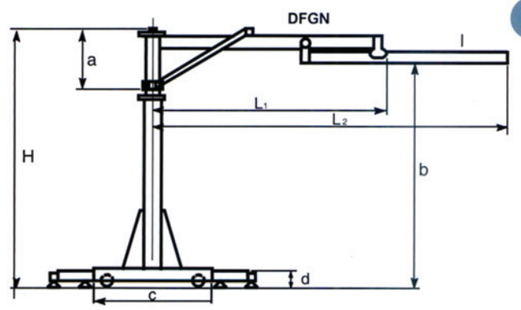

作業範囲
WORKING RANGE

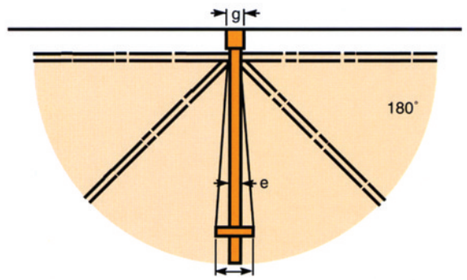

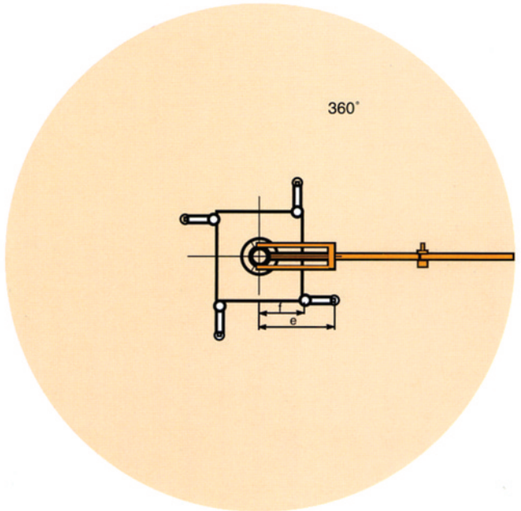

タイプ Type		EVS					EVN（上・下移動仕様） Specifications for vertically mobile model				
項目 Item	型番 Model no.	6038	5033	4027	3022	2216	611	509	407	305	235
ビーム最小長さ L1 (mm) Minimum length of boom L1(length of the main boom)		3,730	3,230	2,630	2,130	1,430	6340	5340	4340	3340	2240
ビーム最大長さ L2 (mm) Maximum extended length of boom L2		6,130	5,130	4,110	3,110	2,330	10920	8870	6920	4890	3420
スライドフレーム長さ H (mm) Length of sliding frame		950	870	770	690	690	2070	1800	1530	1250	980
先端許容荷重（静荷重）(kg) Safe working load at the edge of extension		100	120	130	160	200	100	150	200	300	300
ケーブル滑車数 (個) Quantity of cable trolley		4	4	3	2	2	6	5	4	3	2
重量 (kg) Weight	本体 Boom	106	93	77.4	65	52	234.5	200.2	166.2	131.9	97.7
	ステー Stay	7.3	6.5	5.6	4.8	4	19.8	17.5	15.2	12.9	10.6
	取付フレーム Mounting frame	40.8	39.7	38.4	37.3	37.3	88	82.3	76.5	70.5	70.5
a		任意 Optional					任意 Optional				
b		任意 Optional					任意 Optional				
c		510					510				
d		100					100				
e (伸ばし) Extension fixing length		220					200				
f（スライドレール材） Sliding rail sectional dimentions		H125X125X6.5/9					H 150×150×7/10				
g		200					260				
l（ビーム材） l boom sectional dimensions		I－5×75×100					I－5.5×75×150				

タイプ Type		YN・DYN				
項目 Item	型番 Model no.	611	509	407	305	235
ビーム最小長さ L1 (mm) Minimum length of boom L1(length of the main boom)		6340	5340	4340	3340	2240
ビーム最大長さ L2 (mm) Maximum extended length of boom L2		10920	8870	6920	4890	3420
取付フレーム長さ H (mm) Length of mounting frame		2150	1950	1550	1250	1250
先端許容荷重（静荷重）(kg) Safe working load at the edge of extension		100	150	200	300	300
ケーブル滑車数 (個) Quantity of cable trolley		6	5	4	3	2
重量 (kg) Weight	本体 Boom	254	219	185	151	117
	ステー Stay	79.3	67.7	58.5	49.3	44.6
	取付フレーム Mounting frame	63.6	59.9	52.5	46.9	46.9
a		100				
b		175				
c		100				
d (伸ばし) Extension fixing length		100				
e (ビーム巾) Boom width		75				
f（ステーフレーム） Stay frame		830				
g (取付フレーム巾) Mounting frame width		150				
l（ビーム材） l beam sectional dimensions		I－5.5×75×150				

タイプ Type		DFGN		
項目 Item	型番 Model no.	580	450	350
ビーム最小長さ L1(mm) Minimum length of boom L1(length of the main boom)		3500	2900	2300
ビーム最大長さ L2(mm) Maximum extended length of boom L2		5800	4500	3500
先端許容荷重（静荷重）(kg) Safe working load at the edge of extension		100	150	200
柱高さ (mm) Pillar height		3000		
重量 (kg) Weight	旋回部 Swinging part	246	224	205
	固定部 Fixed part	1360		
a（旋回部高さ） Swinging part height		640		
b（ビーム下部高さ） Extension boom height		2540		
c（台大きさ） Base length and width		1500□		
d (台高さ) Base height		250		
e (アウトリガー伸) Exteneded outrigger length		1260		
f (アウトリガー縮) Extended outrigger length		830		
l（ビーム材） l boom sectional dimensions		I－5.5×75×150		

◆ノビルーン仕様
Nobiroon Specifications

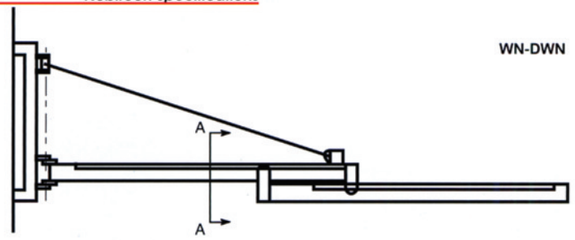

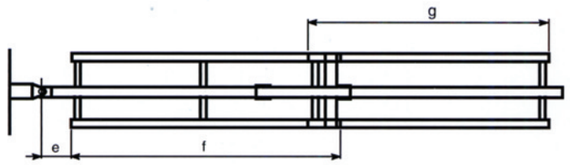

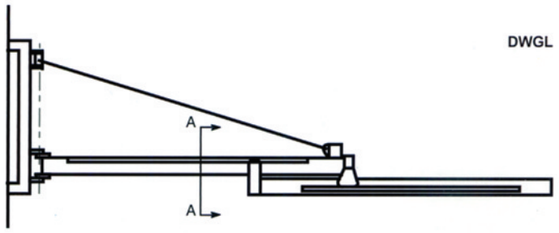

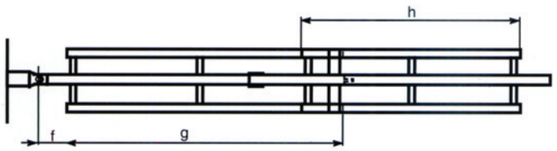

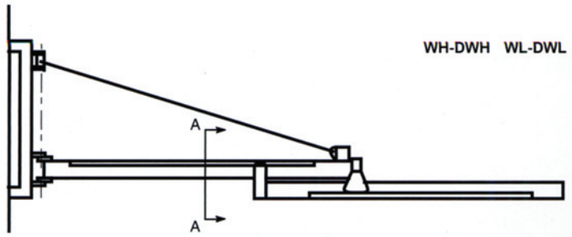

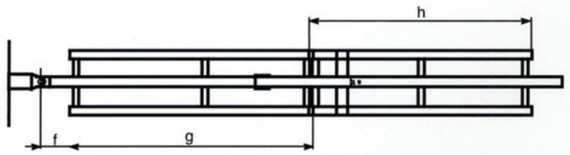

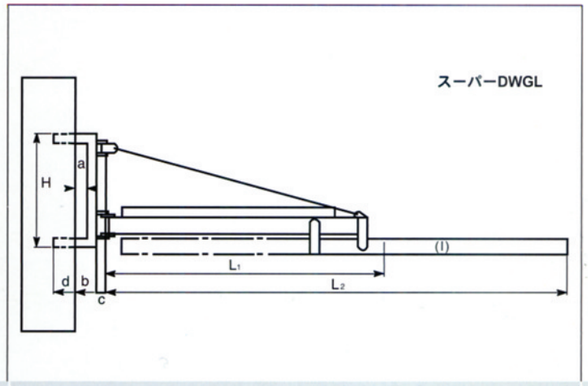

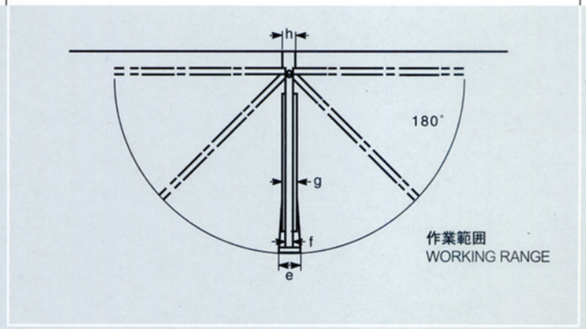

■改良等のため仕様変更することがあります。

タイプ Type	WN・DWN（ダブルレール式） Double rail type		
項目 Item / 型番 Model no.	611	509	407
a	500		
b	75		
c（副レール材） Sub rail sectional dimensions	C 75×45×15×2.3		
d	181		
e	230		
f（上ビーム副レール長さ） Main boom length of sub rail sectional dimensions	5700	4700	3700
g（下ビーム副レール長さ） Extension boom length of sub rail sectional dimensions	5200	4200	3200

タイプ Type	WH・DWH（ダブルレール式） Double rail type			WL・DWL（ダブルレール式） Double rail type			DWGL（ダブルレール式） Double Rail type		
項目 Item / 型番 Model no.	611	509	407	1693	1480	1375	1693	1480	1375
a	357						550		
b	75						75		
c（副レール材） Sub rail sectional dimensions	C 75×45×15×2.3						C 75×45×15×2.3		
d	63						113		
e	368						418		
f	430						535		
g（上ビーム副レール長さ） Main boom length of sub rail sectional dimensions	5000	4000	3000	8000	6800	6000	8475	7475	6475
h（下ビーム副レール長さ） Extension boom length of sub rail sectional dimensions	5200	4200	3200	6000			6000		

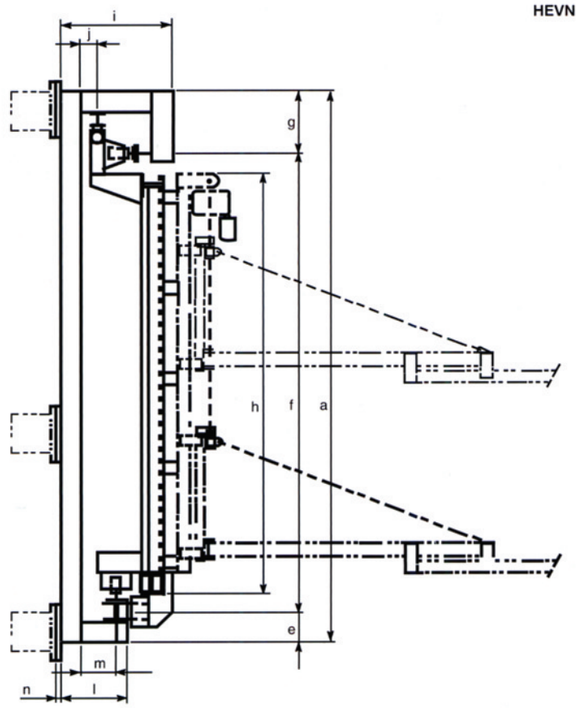

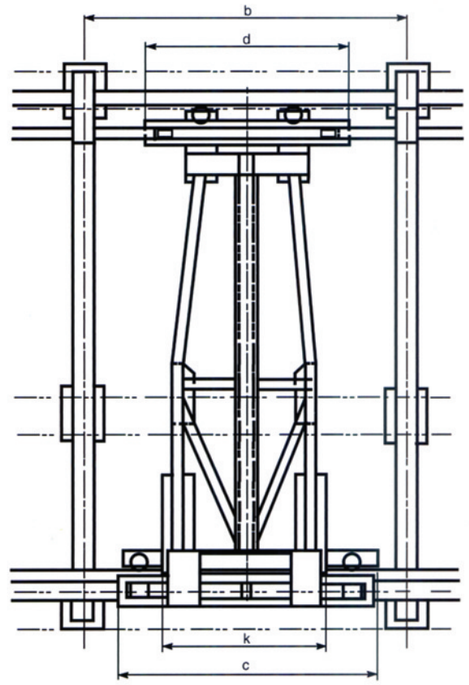

タイプ Type		スーパーDWGL	
項目 Item	型番 Model no.	1480	1693
ビーム最小長さ L1（mm） Minimum length of boom L1(length of the main boom)		8200	9360
ビーム最大長さ L2（mm） Maximum extended length of boom L2		14110	16120
取付フレーム長さ H（mm） Length of mounting frame		2500	2800
先端許容荷重（静荷重）（kg） Safe working load at the edge of extension		580	500
ケーブル滑車数（個） Quantity of cable trolley		I型8ヶ C型16ヶ	I型9ヶ C型18ヶ
重量（kg） Weight	本体 Boom	1490	1650
	ステー Stay	161	186
	取付フレーム Mounting frame	399	425
a		150	
b		350	
c		207	
d（伸ばし） Extension fixing length		150	
e（ステーレスト） Stay rest		1250	
f（ビーム巾） Boom width		150	
g（ハンガーレール巾） Hanger rail width		1163	
h（取付フレーム巾） Mounting frame width		300	

タイプ Type	HEVN（横行・上下移動仕様）				
項目 Item / 型番 Model no.	611	509	407	305	235
搭載ノビルーン Model no.	EVN611	EVN509	EVN407	EVN305	EVN235
上下移動距離 Vertical movement range	任意 Optional				
左右移動距離 Horizontal movement range	任意 Optional				
a	任意 Optional				
b	任意 Optional				
c	任意 Optional				
d	任意 Optional				
e	306				
f	任意 Optional				
g	646				
h	任意 Optional				
i	1080				
j	180				
k	任意 Optional				
l	680				
m	380				
n	22				

◆ノビルーン仕様
Nobiroon Specifications

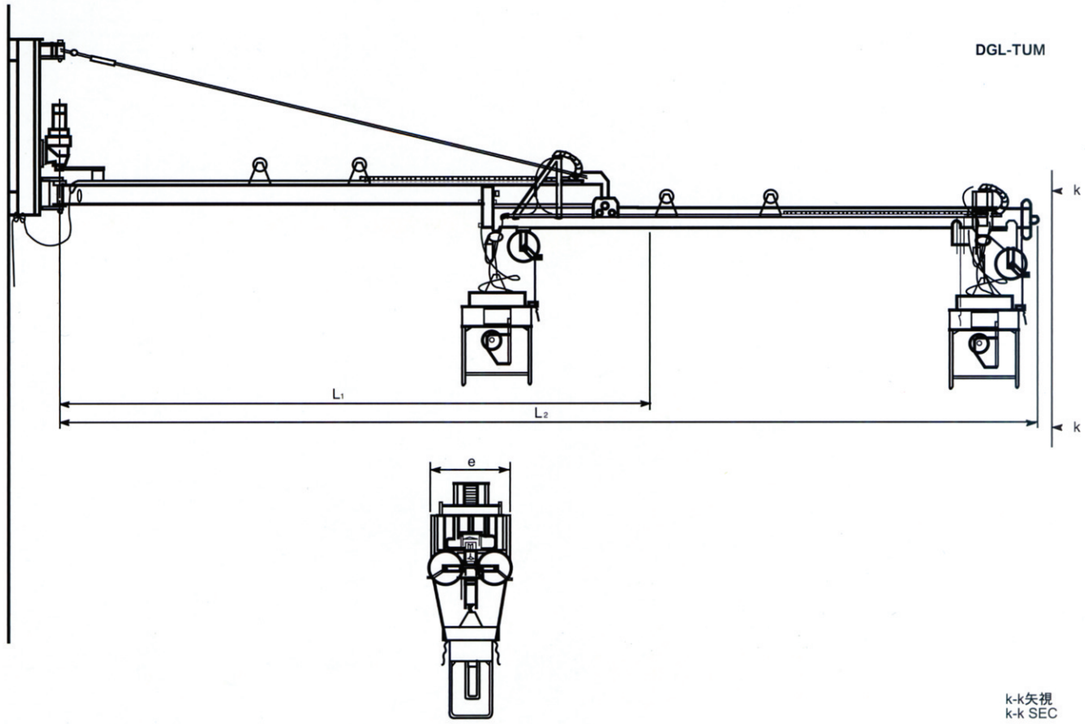

■改良等のため仕様変更することがあります。

タイプ Type		DGL-TUM（ケーブルベア組込み仕様） Specifications for cable conveyer model	
項目 Item	型番 Model no.	1480	1693
ビーム最小長さ L1 (mm) Minimum length of boom L1(length of the main boom)		8320	9320
ビーム最大長さ L2 (mm) Maximum extended length of boom L2		14130	16130
取付フレーム長さ H (mm) Length of mounting frame		2500	2800
先端許容荷重（静荷重）(kg) Safe working load at the edge of extension		350	250
重量 (kg) Weight	本体 Boom	1588	1701
	ステー Stay	119	133
	取付フレーム Mounting frame	474	486
a (ビーム巾) Boom width		150	
b (ゆれ止め巾) Swing stopper width		300	
c (取付フレーム巾) Mounting frame width		300	
d （ビーム材） I boom sectional dimensions		I−8×150×300	
e（最大巾） Maximum width		1150	

● ビーム自動旋回・無線遠隔制御機構
Remote controlled swining movement mechanism

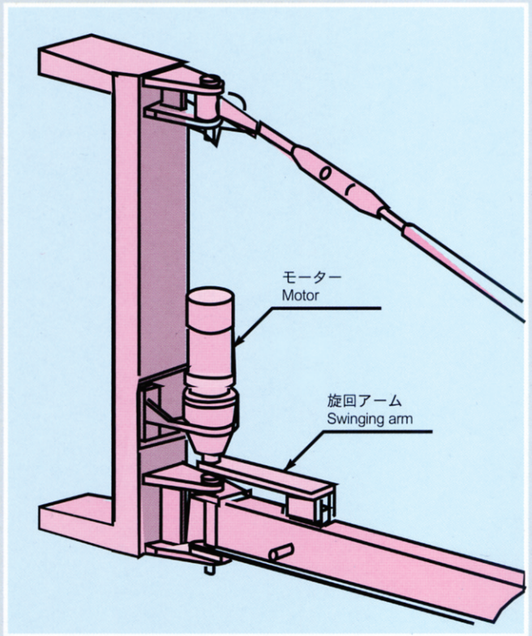

PILLARTYPE/ ピラー形ジブクレーン
PJ-100・250・500・1000

● 小物溶接に最適なワンビーム・ピラータイプ。
● ワーク作業360°でワイドに対応。
● A one beam pillar type. Suitable for small welding work and 360° degree movement gives maximum weldingling flexibility.

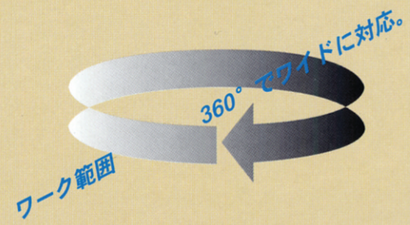

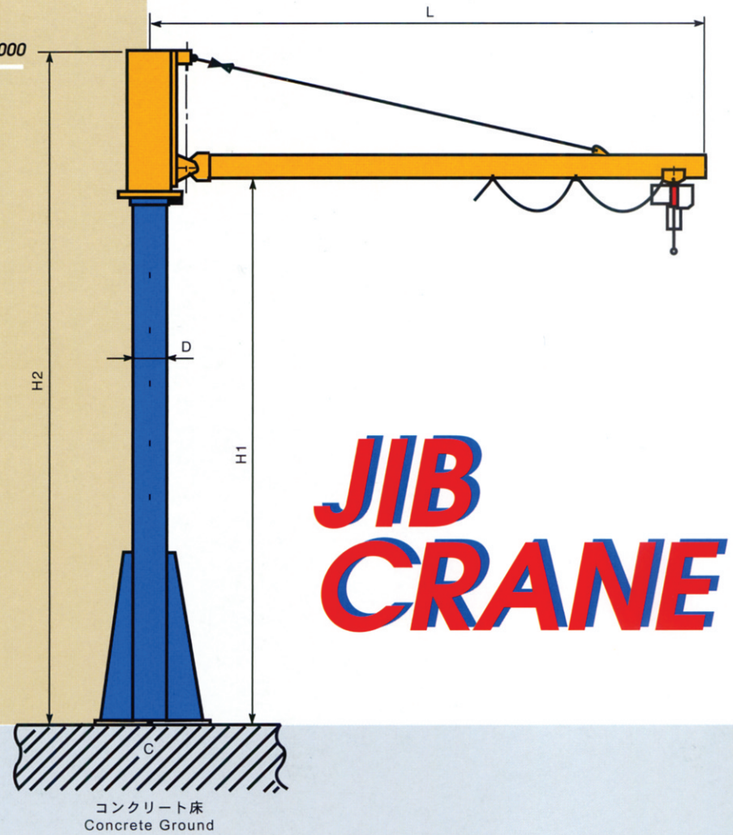

JIB CRANE

■改良等のため仕様変更することがあります。

定格荷重（kg） Rating road	タイプ Type	L (mm)	H 1 (mm)	H2 (mm)	D (mm)	C(mm)	計算質量（kg） Estimate mass
100	PJ-100	4000	3000	3800	ø165.2	ø600	300
250	PJ-250	4000	3000	3800	ø216.3	ø600	370
500	PJ-500	4000	3000	4300	ø316.5	ø800	650
1000	PJ-1000	5000	3500	5000	ø406.4	ø1000	1100

● 上記以外の仕様も、ご希望により製作致します。
● We also customize our models to your requirement.

重量物の移動も自由自在のマテハンオペレーション。

Made for free and easy heavy material handling.

●重量物も軽々移動の快適作業。
●Comfortably moves heavy products with ease.

NOBIROON WORKER

●仮設現場用スライド式ビーム

●Adjustable boom for temporary construction site

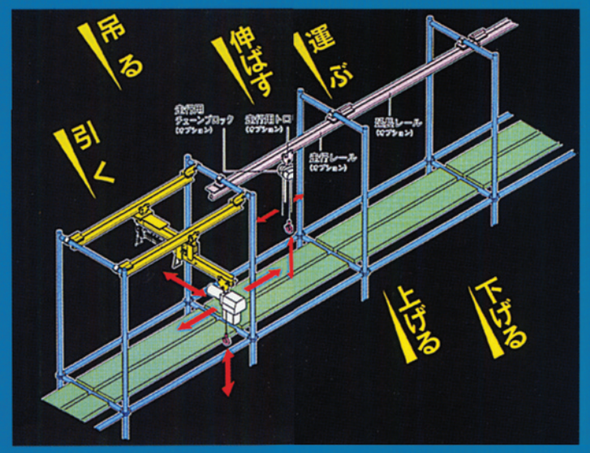

電動チェーンブロック
Electronic chain block

●重い工具を取付け、吊り上げて作業を容易にします。
●Makes it easy to attach and lift heavy tools.

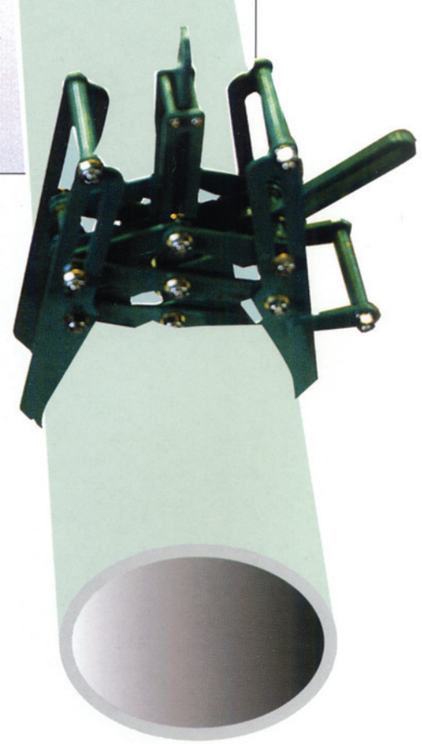

●電動・手動チェーンブロック、パイプハンガー等、各種アタッチメントを取り付けることで重量物を軽々移動できます。

● Suitable for attachments such as electronic/manual chain blocks and pipe hangers making it easy to shift heavy products.

NOBIROON

■ノビルーン標準部品　STANDARD PARTS

1. 取付フレーム　mounting frame
2. 上部取付軸　upper pivot shaft
3. 下部取付軸　lower pivot shaft
4. ステー（ターンバックル付）　stay
5. 上ビーム　main boom
6. 下ビーム（ストッパー付）　extention boom
7. 伸縮ロープ　extention and retraction rope
8. 旋回ロープ　boom turning rope
9. 送給機吊りロープ　wire feeder block & tackle
10. ケーブル滑車　cable carrier

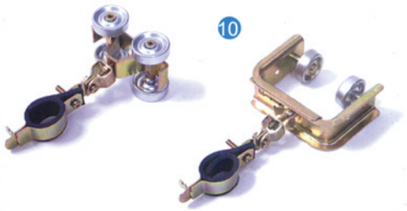

■ノビルーンオプション　NOBIROON OPTIONS

1. 工具用トローリー　tool trolley
2. 電動チェーンブロック　electric chain block
3. ハンガー　hanger
4. クリートベース　cleat base
5. リールワイヤ　reel wire

■ワンビーム用オプション・独立柱　OPTION FOR ONE BOOM TYPE NOBIROON

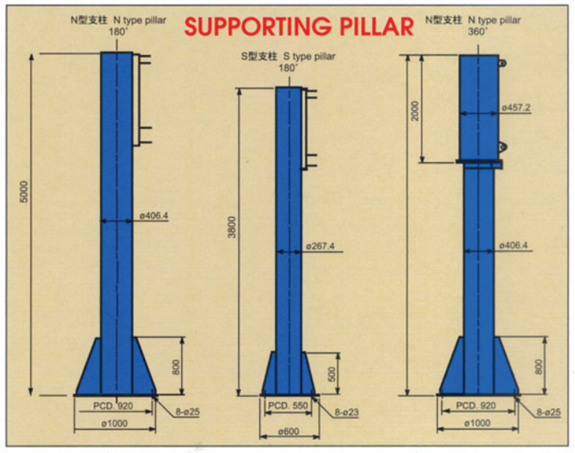

◆ノビルーンオプション

Nobiroon Options　　***Available options for welding and material handling.***

■溶接用オプション　Options for welding

1. トロリー　Trolley
2. ハンガー　Hanger
3. バックプレート　Back plate
4. チェーン格納箱　Chain box
5. 吊台　Hanging cargo box
6. 4段組ケーブルハンガー　Four step cable hanger

■マテハン用オプション　Options for material handling

7. クリートベース　Cleat base
8. 工具用トロリー　Tool trolley
9. 電動式前後移動装置　Motorised boom extender
10. ビーム昇降装置　Boom height adjuster
11. 工具用バランサー　Tool balancer
12. パイプハンガー　Pipe hanger

■溶接・マテハン用オプション

Options for welding and material handling

13. 電動チェーンブロック　Electric chain block
14. 手動チェーンブロック　Manual chain block

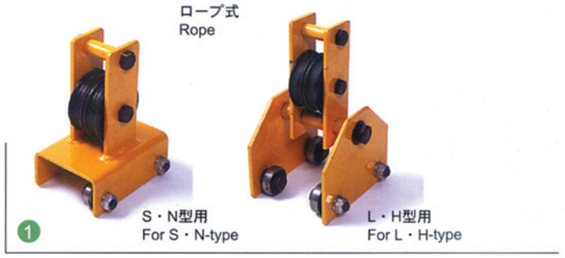

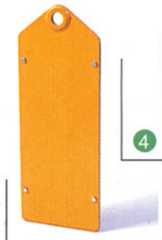

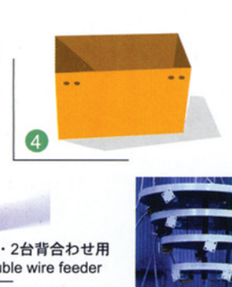

送給機・2台背合わせ用
For double wire feeder

（スーパーDWGL用）
For super DWGL type

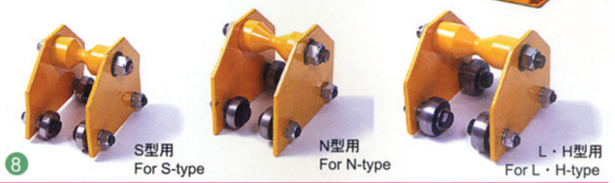

（スーパーDWGL用）
For super DWGL type

定格荷重
Raiting road
490kg

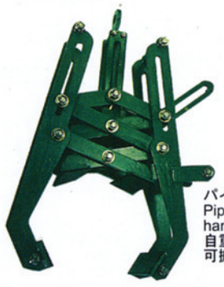

パイプハンガー（マテハン用）
Pipe hanger (For material handling)
自重、本体重量 Weight 15kg
可搬寸法パイプ径 ø70 - ø220

象印 ELEPHANT
自走式電動チェーンブロック
定格荷重　Raiting road
60kg - 250kg

キトー
KITO
単相AC100V
定格荷重
Raiting road
60kg - 240kg

象印
ELEPHANT
単相AC100V・200V
定格荷重
Raiting road
60kg - 250kg

◆ノビルーンは溶接作業以外にもマグネットドリル、グラインダー、インパクトレンチ、組立作業等にも使用できるよう豊富にオプションが揃っています。

We have various optional attachment that enables you to use NOBIROON for different purposes other than welding.